TRUMPF

TruTool N 200 (2A5)

订货号	备件			
No. D'ORDINE	PEZZO DI RICAMBIO			
NO. DE REF.	PIEZA DE RECAMBIO			
NO. DE REF.	PIECE DE RECHANGE			
ORDER NO.	SPARE PART			
NO BEST.-NR.	ERSATZTEIL			
1	2285987	51	0803235	
2	0089021	52	1768669	
3	1750557	53	1837106	
4	0751869	54	2260642	
5	1749945	55	2082077	
10	0120068	60	2286022	
11	1750552			
12	2285989			
13	2285988			
14	1741257			
15	1750248			
16	1753670			
17	1746620			
18	1750237			
19	1803986			
20	2286021			
21	0944506			
22	1750271			
23	0945692			
24	2301123			
25	0966729			
26	0966453			
27	0980335			
40	2285990			

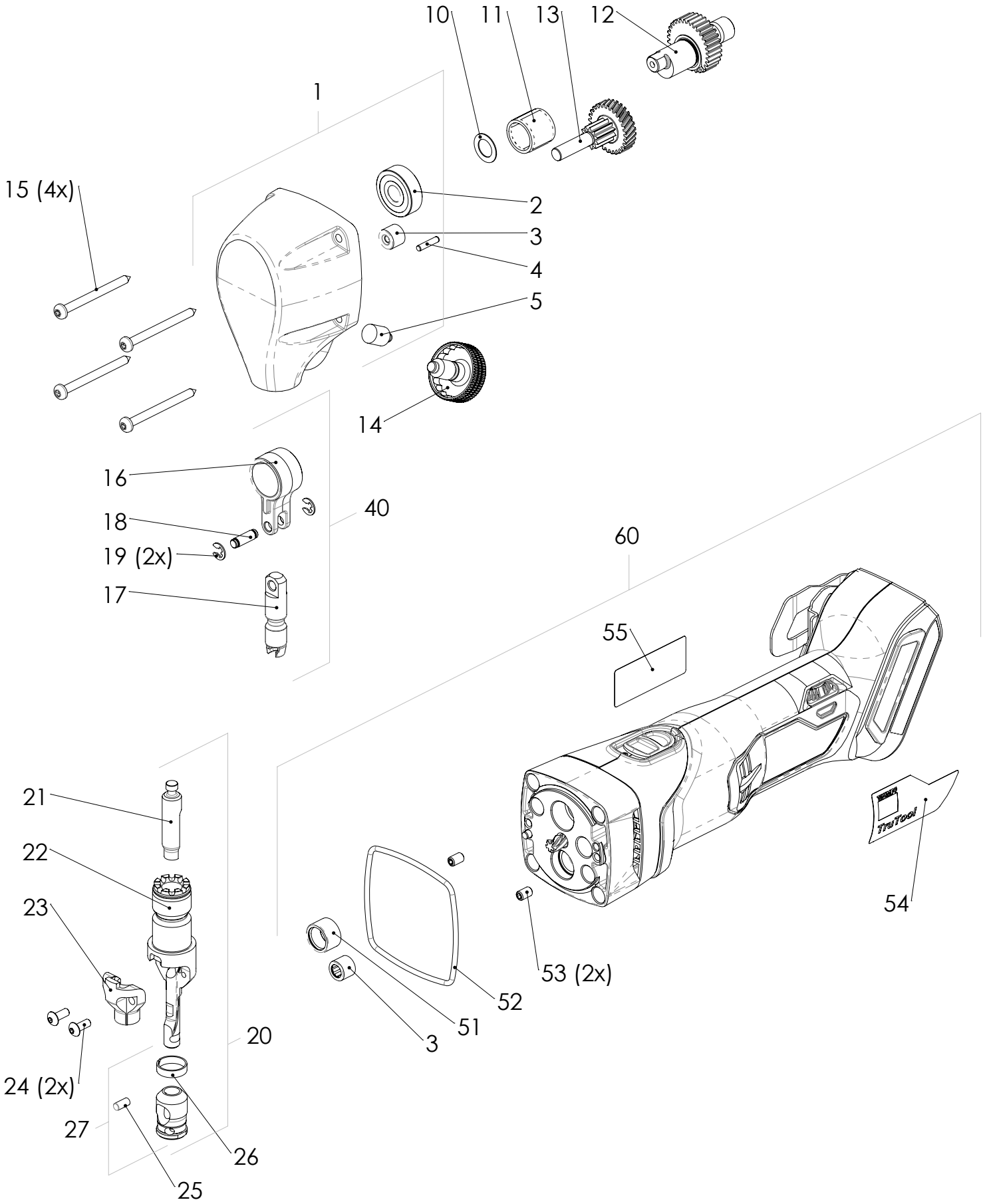
10
11
13
12
1
15 (4x)
2
3
4
5
14
16
40
18
19 (2x)
17
60
55
21
22
23
24 (2x)
20
27
26
25
3
51
52
53 (2x)
54
TruTool