TRUMPF

Anbaumotor
AUS 1700 W

订货号 备件

No. D'ORDINE		PEZZO DI RICAMBIO
NO. DE REF.		PIEZA DE RECAMBIO
NO. DE REF.		PIECE DE RECHANGE
ORDER NO.		SPARE PART
NO	BEST.-NR.	ERSATZTEIL
10	2598158	
20	2604355	110 - 120V
	2604337	220 - 230V
30	2604279	
40	2604385	100 - 120V
	2604386	220 - 230V
50	2604382	
60	2604387	
95	2604551	110 - 120V
	2604542	220 - 230V
100	2604503	110 - 120V
	2604531	220 - 230V
115	2604389	
120	2604470	
130	2604469	
140	2610103	220 - 230V
	2610100	110 - 120V
150	2604623	
160	2604564	
170	2604260	
180	2604533	
190	2604344	
300	2577289	
310	2600002	
320	2591298	
700	2604534	110 - 120V
700	2604586	220 - 230V
710	2604373	
720	2604547	
730	2604535	
740	2604592	
750	2604345	
770	2603230	

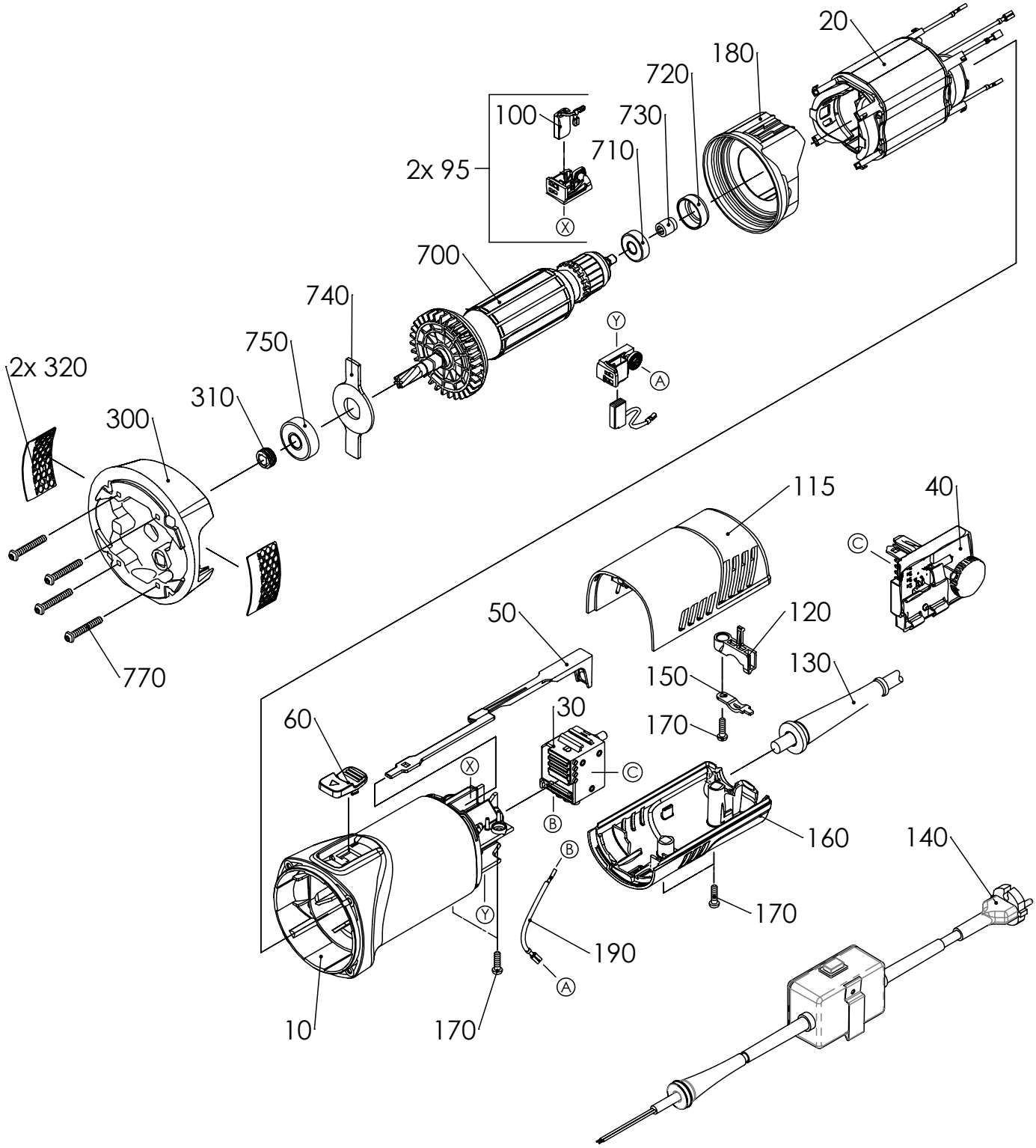
20
180
720
730
710
100
2x 95
X
700
740
750
Y
A
2x 320
310
300
770
115
40
C
50
120
150
130
170
60
30
X
C
B
160
140
B
170
Y
190
A
10
170