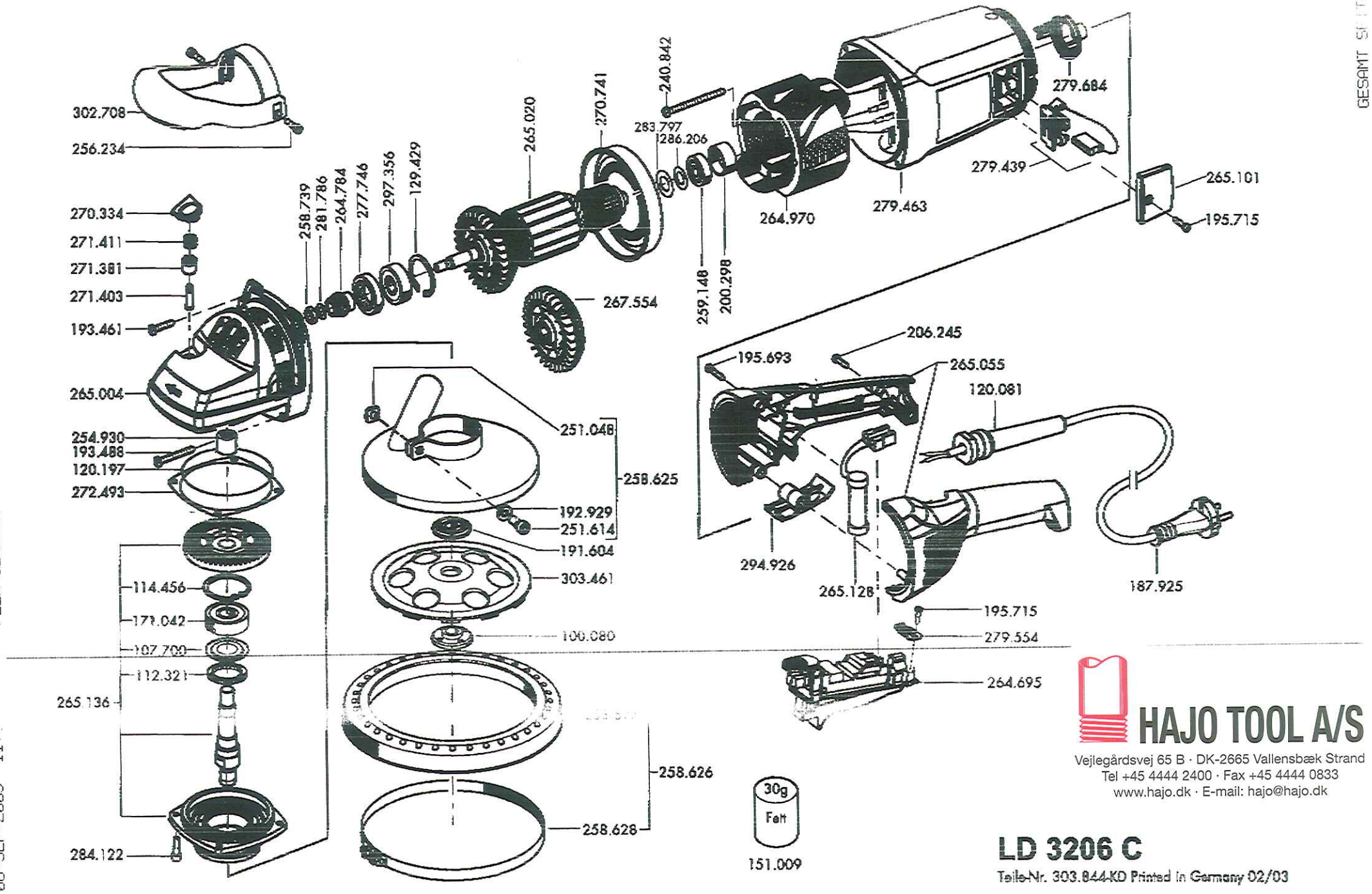

HAJO TOOL A/S
Vejlegårdsvej 65 B · DK-2665 Vallensbæk Strand
Tel +45 4444 2400 · Fax +45 4444 0833
www.hajo.dk · E-mail: hajo@hajo.dk

LD 3206 C

Teile-Nr. 303.844-KD Printed in Germany 02/03